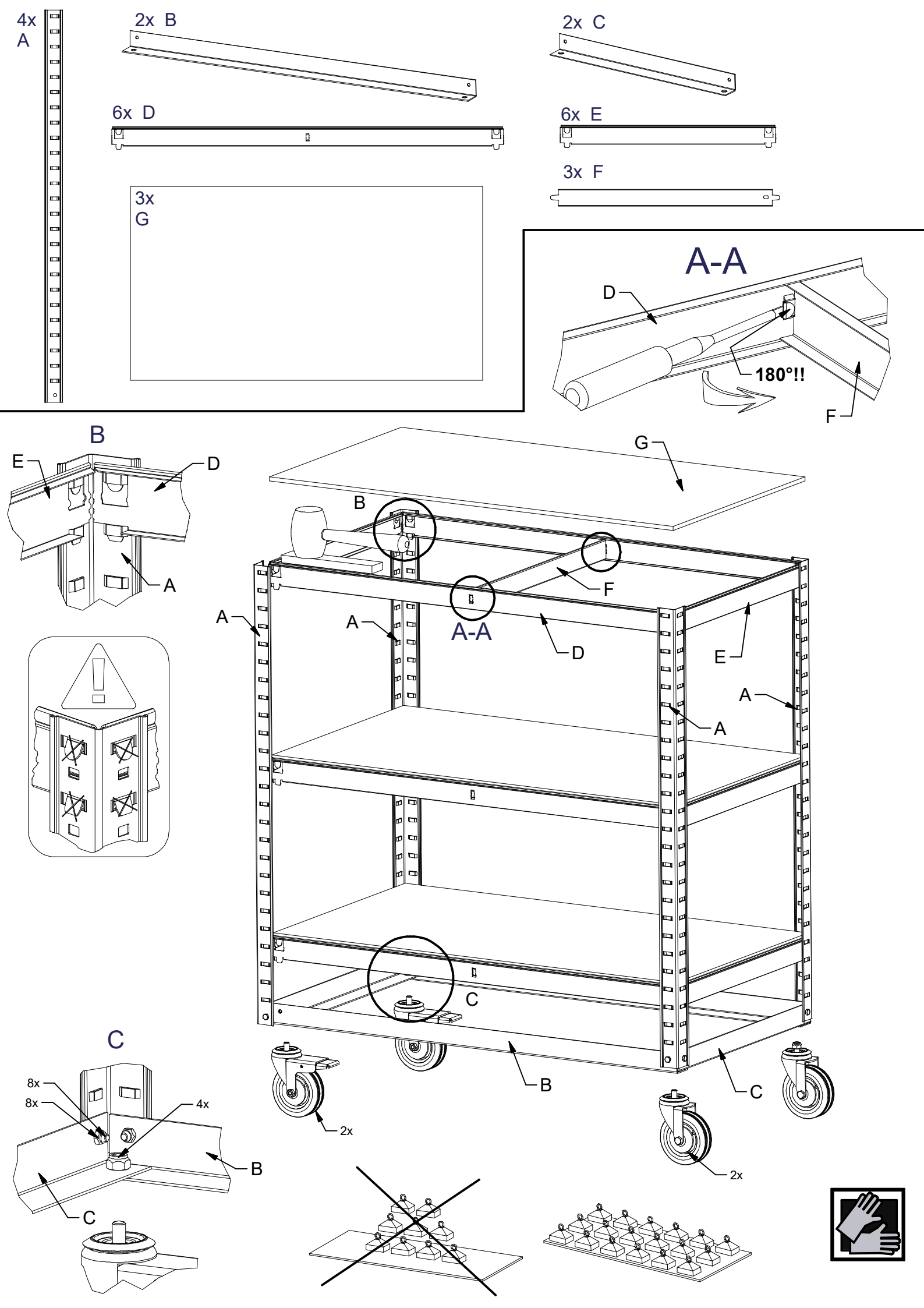
4x
A
2x B
2x C
6x D
6x E
3x F
3x
G
A-A
D
180°!!
F
B
E
D
A
G
B
F
A
A
A-A
D
E
A
A
C
B
C
2x
2x
C
8x
8x
4x
B
C