B2Bpartner

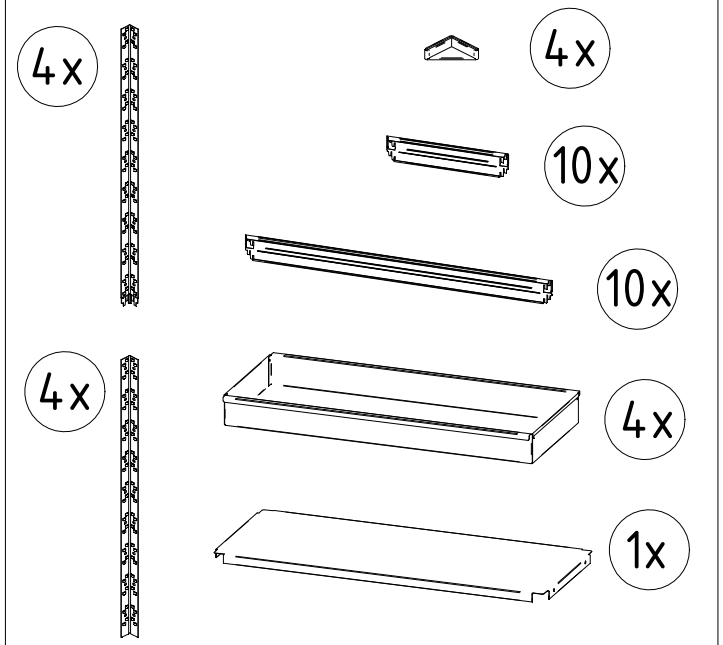

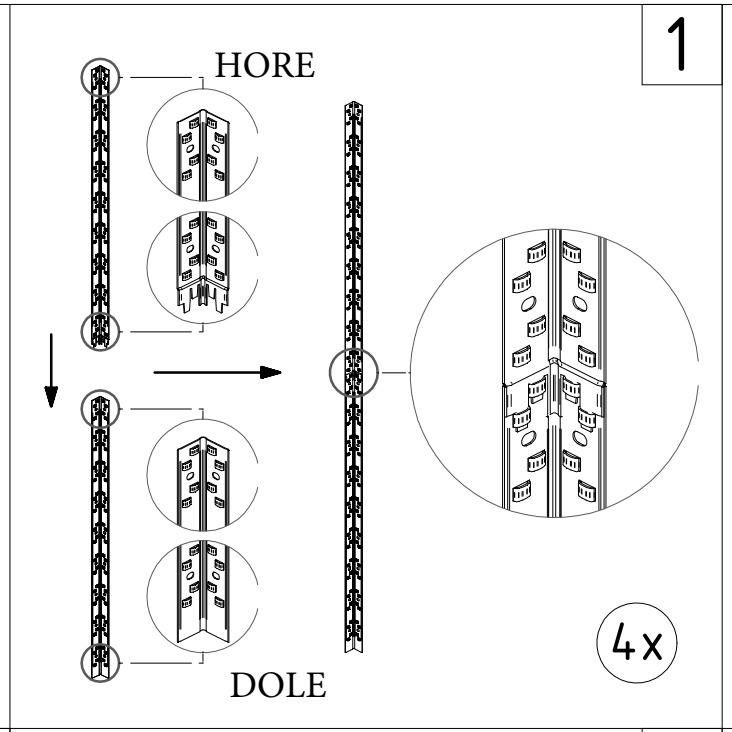

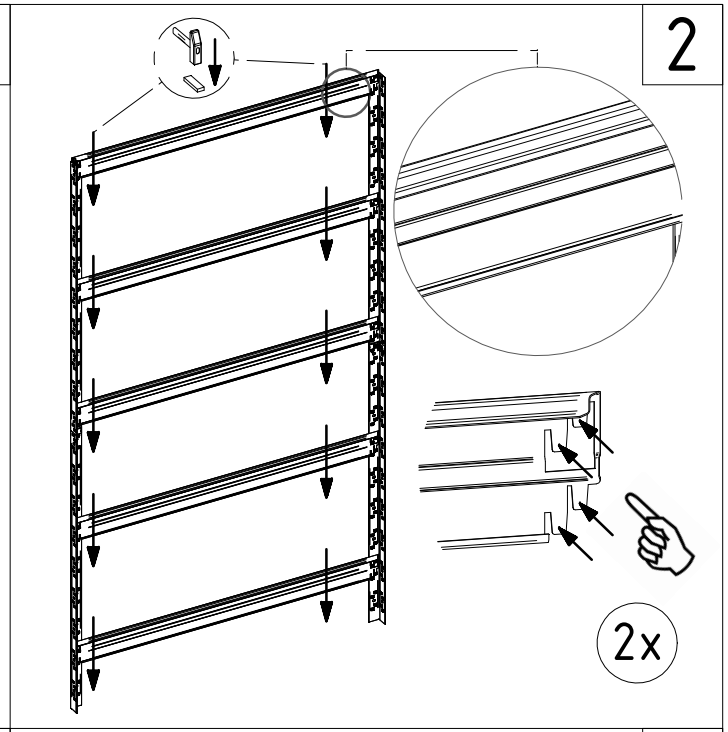

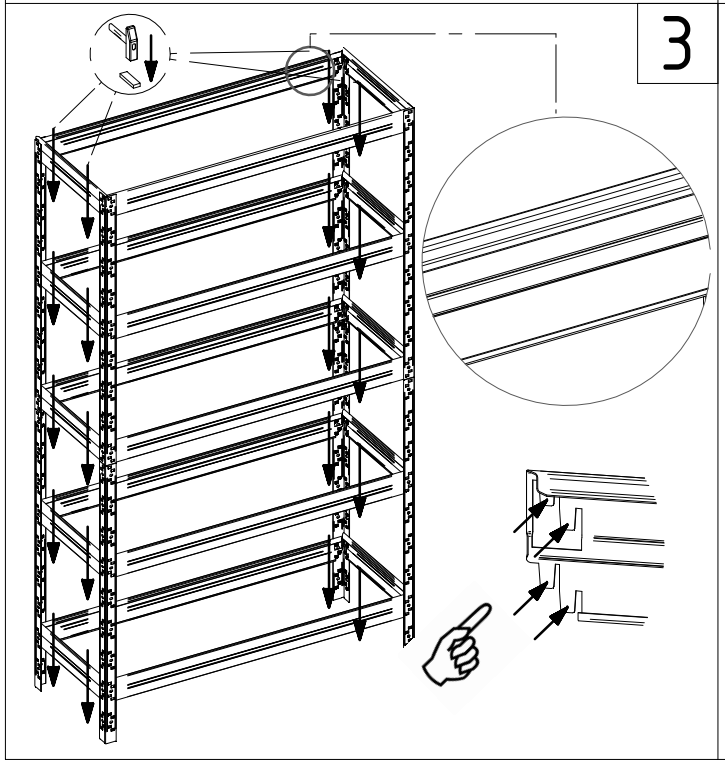

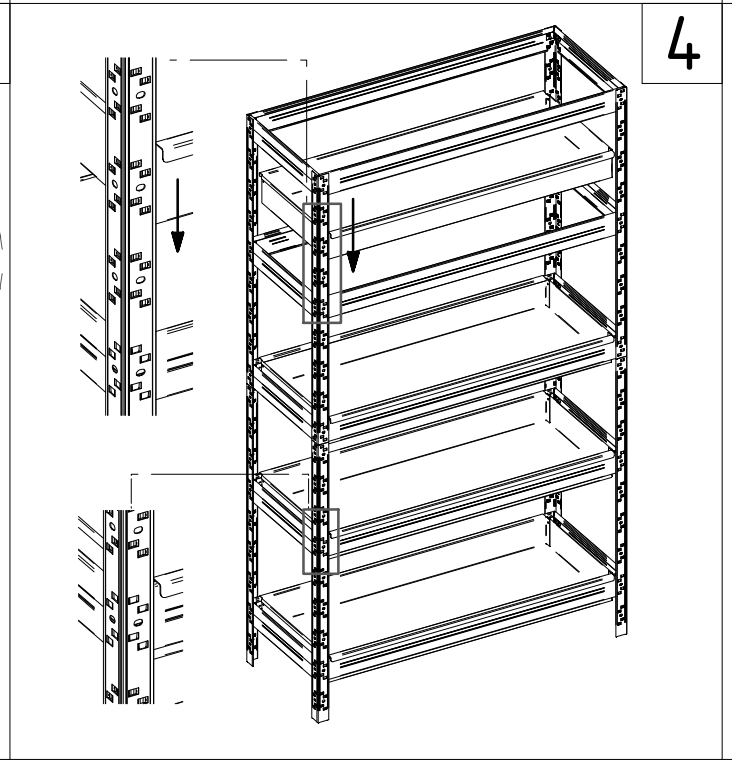

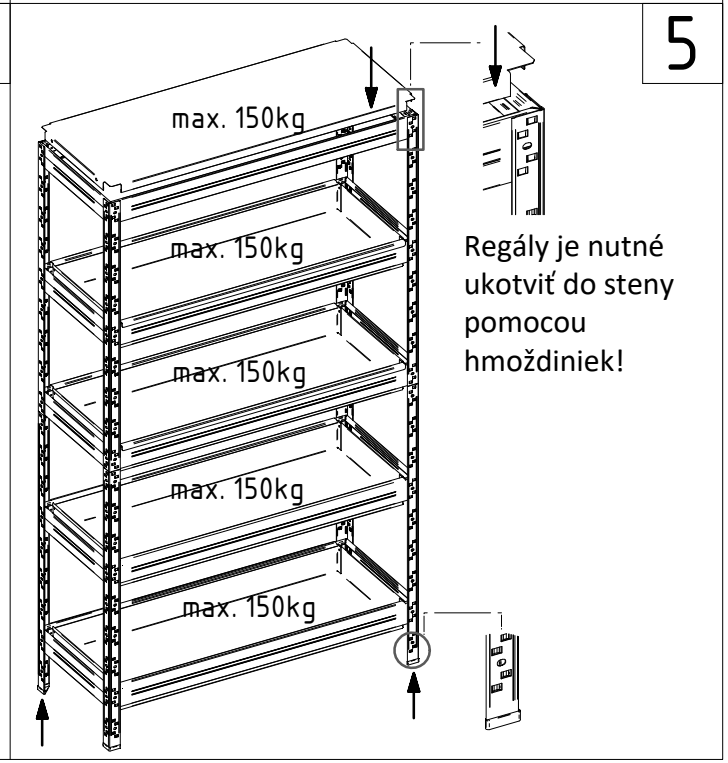

Regály je nutné ukotviť do steny pomocou hmoždiniek!