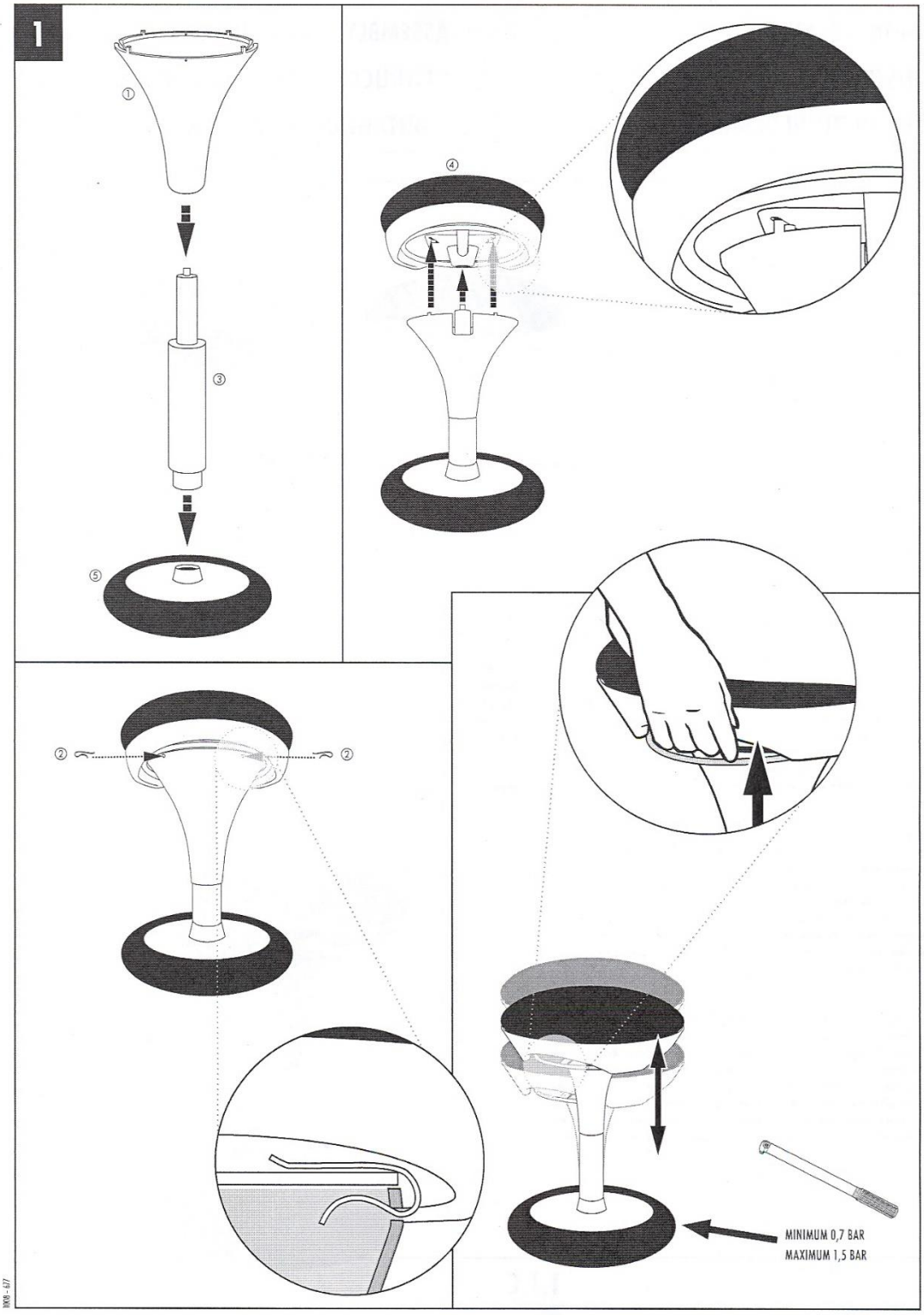
1
①
③
⑤
④
②
②
MINIMUM 0,7 BAR
MAXIMUM 1,5 BAR
10008 - 617